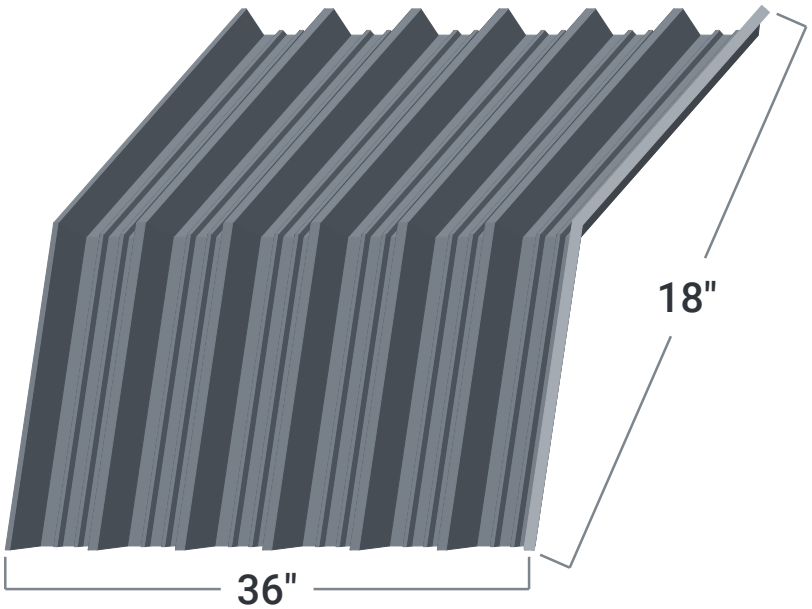


specify pitch